[GPS]

DRONĂ PLIABILĂ PENTRU FOTOGRAFII AERIENE

MANUAL DE INSTRUCȚIUNI

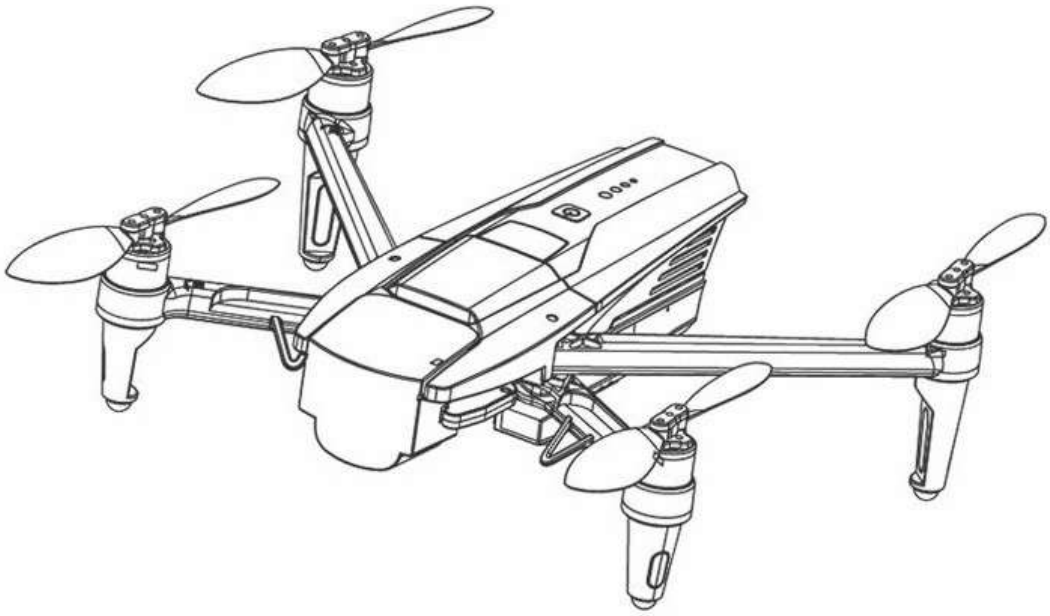

PORTABILĂ • PLIABILĂ

- Pentru a respecta prevederile privind nivelul de electromagnetism al mediului de zbor pentru dronele telecomandate prin radio, trebuie să nu operați drona sau modelele similare în apropierea aeroporturilor (pe o rază de 10 km de laturile pistei și de 20 km de marginile acesteia), sau dealungul liniilor aeriene sau rutelor de zbor. Operați dronele în conformitate cu reglementările naționale acceptate.

Vă mulțumim pentru alegerea voastră. Vă rugăm să citiți în continuare cu atenție manualul de instrucțiuni pentru a vă fi mai ușor și mai simplu să folosiți acest produs și păstrați manualul pe viitor pentru orice eventualitate.

DECLARAȚII

- Acest produs nu este o jucărie ci o piesă de echipament sofisticată concepută folosind cunoștințe din domeniile mecanicii, electronicii, aerodinamicii și tehnologii de telecomunicații de înaltă frecvență. Acesta trebuie asamblat și utilizat corespunzător pentru a evita producerea accidentelor. Operatorul trebuie să utilizeze acest produs cu știință de cauză. Utilizarea necorespunzătoare poate duce la vătămări corporale și pierderi materiale.

- Acest produs este adecvat persoanelor cu vârsta de 14+ cu experiență.

- Dacă aveți întrebări legate de operarea, utilizarea și întreținerea produsului, luați legătura cu distribuitorul local sau cu noi. Distribuitorii noștri și compania noastră nu sunt responsabili pentru daunele sau rănile provocate în urma utilizării necorespunzătoare a produsului.

- Acest produs utilizează componente de dimensiuni mici. Nu lăsați aceste componente la îndemâna copiilor pentru a nu se răni.

MĂSURI DE SIGURANȚĂ

Dronele telecomandate sunt considerate un articol potențial periculos. Utilizatorul trebuie să evite mulțimile pe durata zborului. Asamblarea necorespunzătoare și utilizarea necorespunzătoare sau fără experiență poate duce la avarierea dronei sau vătămării celor din jur. Utilizatorii trebuie să respecte principiul „siguranța primează” să fie conștienți de răspunderea pe care o au în cazul unui accident.

Evitați obstacolele și mulțimile

Viteza și condițiile de zbor pot duce la accidente. Păstrați distanța față de mulțimi, clădiri înalte sau cabluri de înaltă tensiune. Nu operați drona în condiții de mediu nefavorabile precum vânt puternic (≥gradul 5), ploaie sau fulgere. Respectați cu strictețe instrucțiunile de asamblare prezentate în manual. Păstrați drona la 1-2m față de utilizatori și persoanele pentru siguranța voastră și a celor din jur.

Păstrați drona într-un mediu fără umezeală

Drona utilizează componente electronice și mecanice sofisticate. Pentru a proteja aceste componente, păstrați drona într-un mediu fără umezeală și folosiți o cărpă uscată pentru a șterge și curăța drona.

Exersați alături de o persoană experimentată

Începătorilor li se recomandă să exerseze sub îndrumarea unei persoane cu mai multă experiență. Nu exersați de unul singur.

Aveți în vedere utilizarea corespunzătoare

Folosiți doar componente originale pentru modificarea și întreținerea dronei. Nu folosiți drona în alte scopuri decât cele pentru care a fost concepută. Niciodată să nu folosiți drona în scopuri ilegale.

Aveți în vedere măsurile de siguranță

1. Asigurați-vă că sunteți într-o stare mentală adecvată înainte de fiecare zbor. Operați drona în limita cunoștințelor voastre. Nu operați drona sub influența alcoolului sau drogurilor.
2. Păstrați drona la distanță de urechere pentru a nu vă pierde auzul.

Nu atingeți componentele aflate în mișcare

Nu atingeți componentele aflate în mișcare pentru a nu vă răni.

Evitați sursele de căldură

Drona este alcătuită din piese din metal, plastic, fibră și componente electronice. Evitați sursele de căldură pentru a evita deterioara acestor componente sau deformarea carcasei datorită expunerii excesive la soare sau căldură.

Protejați mediul înconjurător

Pentru a proteja planeta, reciclați drona în conformitate cu legile și reglementările locale.

INSTRUCȚIUNI DE SIGURANȚĂ

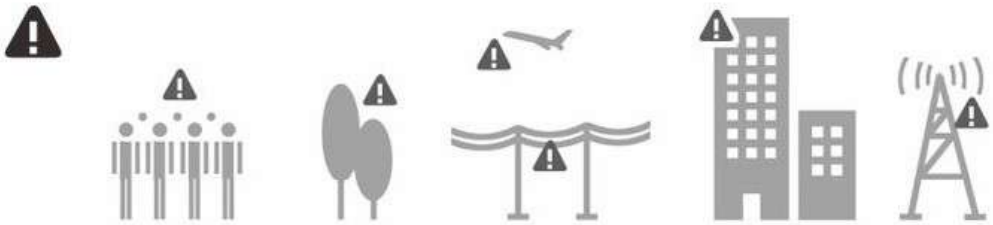

Păstrați distanța față de mulțimi, copaci, cabluri de înaltă tensiune, clădiri, aeroporturi, corpuri de apă și stații de emitere pentru nu deregla busola dronei.

Nu zburați pe timp de ploaie, ninsoare sau vânt puternic cu viteză de peste 10 m/s sau 22 mph.

Nu atingeți elicele sau motorul pe durata zborului

Zonă restricționată zborului

Este absolut necesar să cunoașteți măsurile de siguranță necesare pe durata zborului. Citiți-le cu atenție înainte de utilizare.

BRAȚELE DRONEI

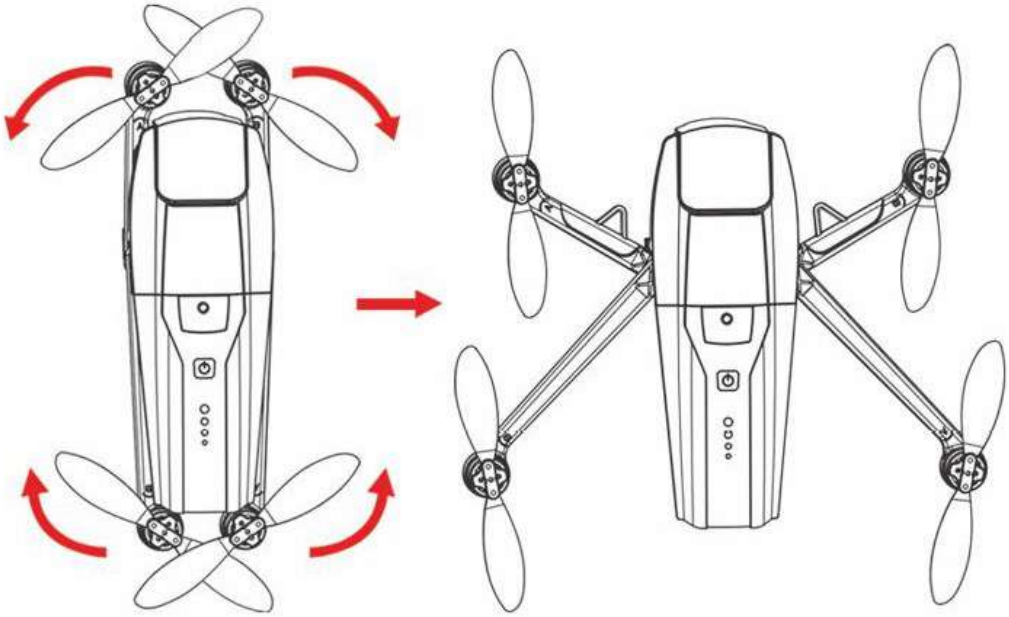

Înainte de decolare, trebuie să desfaceți brațele dronei (urmați instrucțiunile din imagine).

COMPONENTELE DRONEI

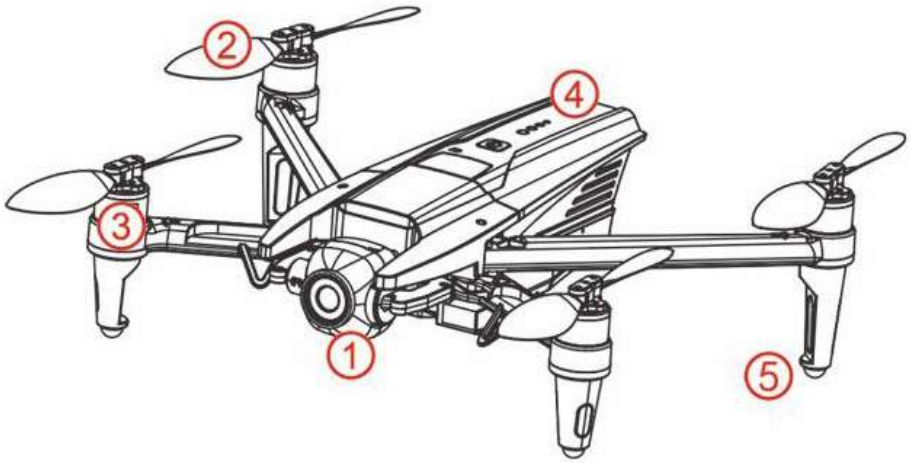

1. GIMBAL DE STABILIZARE ÎN DOUĂ AXE
2. ELICE
3. MOTOR
4. BATERIE
5. INDICATOR LUMINOS LED

1. MONTAREA ELICELOR

Asigurați-vă că elicele sunt montate corect, urmați instrucțiunile din imaginea de mai jos. Dacă elicele nu sunt montate corect, drona nu va putea zbura.

A se montează la A
B se montează la B

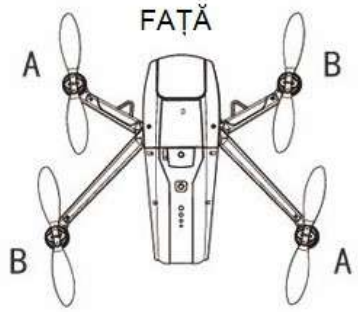

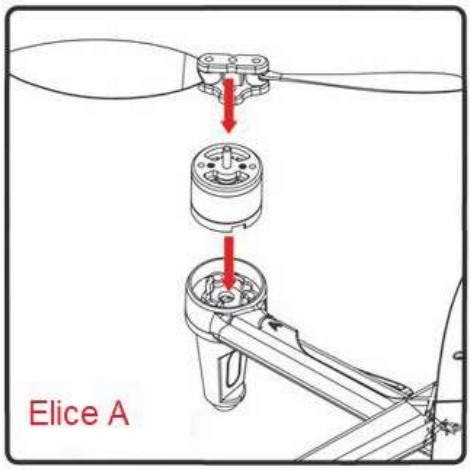

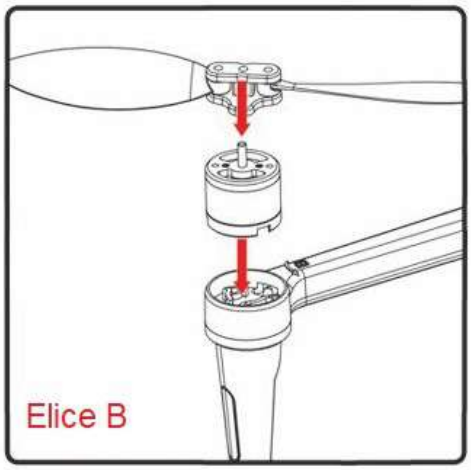

1. BATERIA LITIUM A DRONEI

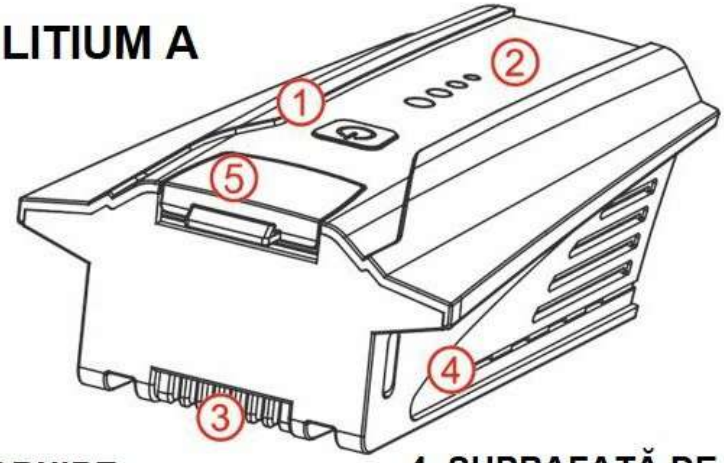

1. BUTON DE PORNIRE
2. INDICATOR DE ALIMENTARE LED
3. SUPRAFAȚĂ DE CONTACT
4. SUPRAFAȚĂ DE ÎNCĂRCARE TIP-C
5. CLICHET

- Pornire: Apăsați ușor pe butonul de pornire. Indicatoarele LED se vor aprinde pentru a vă arăta gradul de încărcare al bateriei. Țineți apăsat pe buton 3 secunde pentru a o porni.
- Oprire: Apăsați ușor pe butonul de pornire și apoi țineți apăsat 3 secunde pentru a opri bateria.
- Dacă bateria este descărcată și are nu mai mult de două indicatoare aprinse, puneți bateria la încărcat pentru a nu se deteriora.

⚠ Bateria rămane în modul hibernare după ce este asamblată în fabrică. La prima utilizare, încărcați bateria pentru a o activa.

MONTAREA BATERIEI

Aliniați cele trei forme proeminente de la baza bateriei cu fantele aflate la spatele dronei (după cum vă indică săgețile din imagine), și apăsați pe clichetul bateriei în timp ce o împingeți în compartiment. Asigurați-vă că bateria este bine fixată după montare.

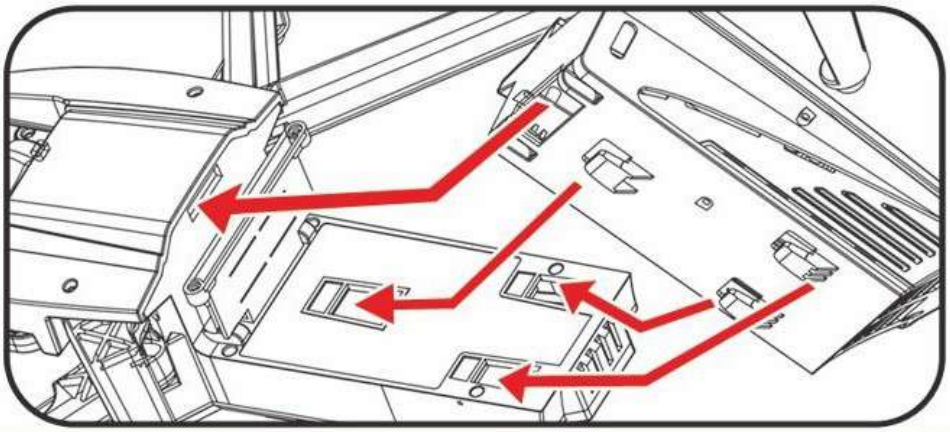

⚠ Atenție: Dacă bateria nu este montată corect, drona își poate pierde alimentarea în timpul zborului ceea ce duce la prăbușiri și accidente.

DEMONTAREA BATERIEI

Apăsați pe clichet (după cum vă indică săgeata din imagine) și scoateți bateria din compartiment (după cum vă indică săgețile din imagine). Asigurați-vă că aveți mâinile și drona curate astfel încât să nu vă alunece mână când încercați să o scoateți.

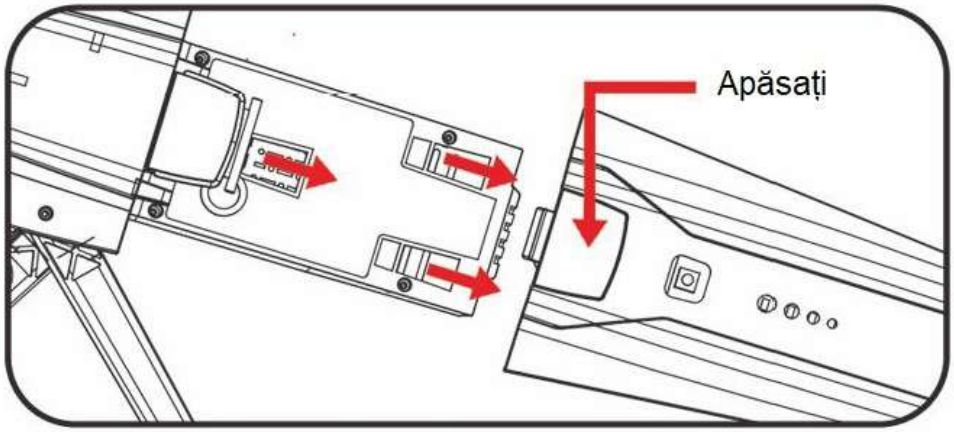

ÎNCĂRCAREA BATERIEI

Legați cablul USB la portul USB al unui adaptor de 5V 1,2A pentru a începe. Când bateria este sub 25% încărcare, unul din indicatoarele LED se va aprinde intermitent (după cum vă arată imagine), și așa mai departe. Când bateria este încărcată, toate indicatoarele LED vor rămâne aprinse.

⚠ Bateria rămane în modul hibernare după ce este asamblată în fabrică. La prima utilizare, încărcați bateria pentru a o activa.

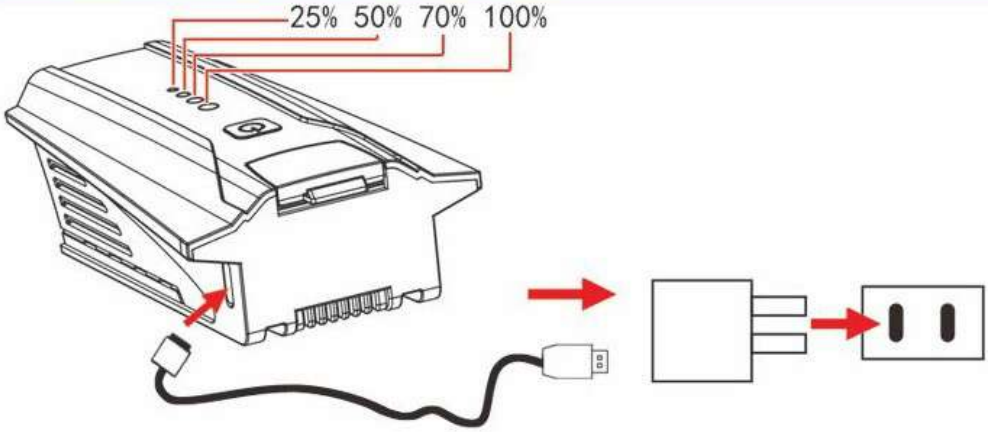

Alegeți un adaptor de 2A pentru a încărca eficient bateria.

⚠ **ATENȚIE:**

- **INTRODUCEȚI CORECT MUFA.**
- **FOLOSIȚI UN ADAPTOR 5V 1,2A.**

- Nu lăsați copii să pună la încărcat bateria de unul singur. Bateria trebuie încărcată sub supravegherea unui adult. Nu lăsați bateria în apropierea obiectelor inflamabile pe durata încărcării.
- Nu scurt-circuitați sau apăsați pe baterii pentru a preveni exploziile.
- Nu folosiți alt model de cablu. Nu scurt-circuitați cablul. Nu scurt-circuitați, loviți sau aruncați bateria în foc. Nu lăsați bateria în zone cu temperaturi ridicate sau în apropierea surselor de căldură (precum foc sau instalații de încălzire).
- Folosiți doar modelul de încărcător recomandat. Dacă modelul de încărcător se poate spăla cu apă, opriți bateria înainte de curățare. Verificați cu regularitate starea cablului, mufei, carcasei și a celorlalte componente. Dacă ați sesizat că sunt avariate sau deteriorate, nu mai folosiți produsul și efectuați reparațiile necesare.
- Cablul nu este o jucărie și este conceput doar pentru uzul în spații închise.
- Reîncărcați bateria înainte de a o pune de o parte după utilizare. Dacă nu este folosită, încărcați bateria cel puțin odată la 3 luni pentru a nu se deteriora.

OPERAREA CAMEREI FOLOSIND GIMBALUL

Apăsați ușor sau țineți apăsat pe gimbalul de la telecomandă pentru a regla unghiul de filmare al camerei pentru o experiență fotografică mai plăcută. Apăsând pe partea stângă a butonului, camera se va întoarce înspre stângă; apăsând pe partea dreaptă a butonului, camera se va întoarce înspre dreapta.

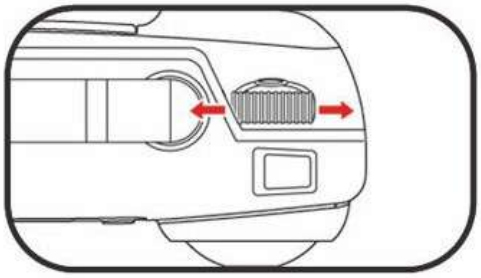

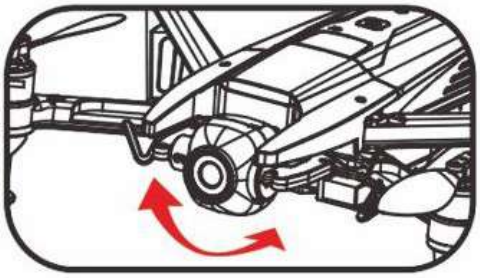

SCHEMA DRONEI

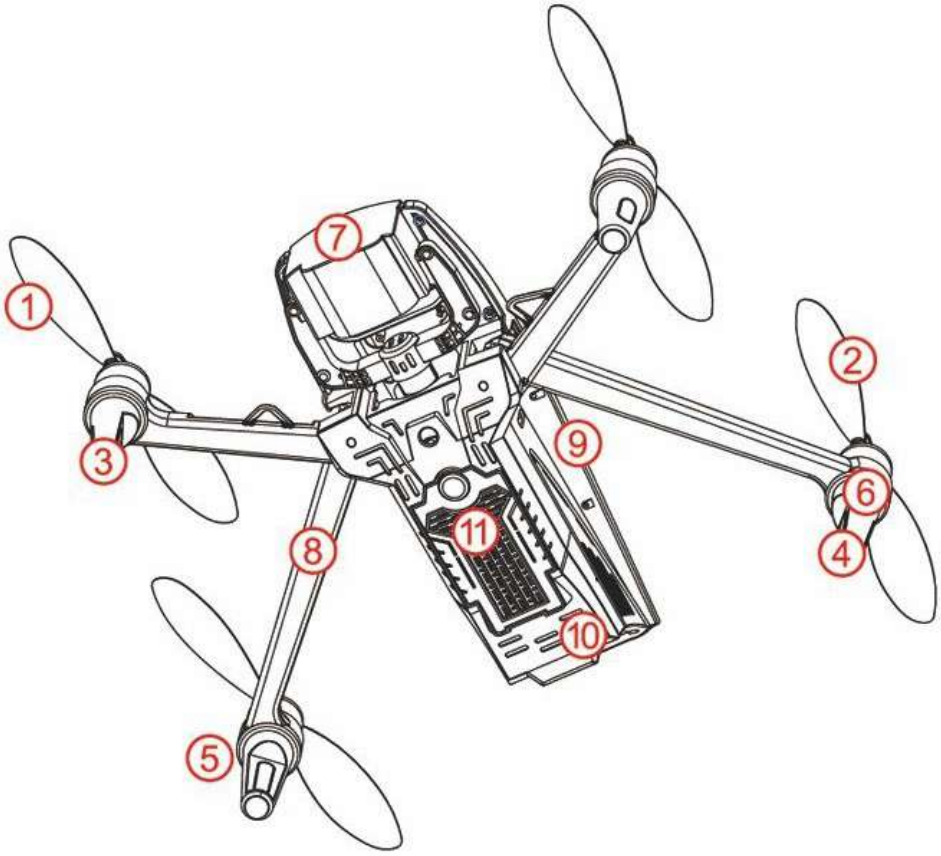

1. Elice (B)
2. Elice (A)
3. Indicator frontal
4. Indicator dorsal
5. Motor (A)
6. Motor (B)
7. Cameră
8. Braț
9. Carcasă superioară
10. Carcasă inferioară
11. Baterie

SCHEMA TELECOMENZII

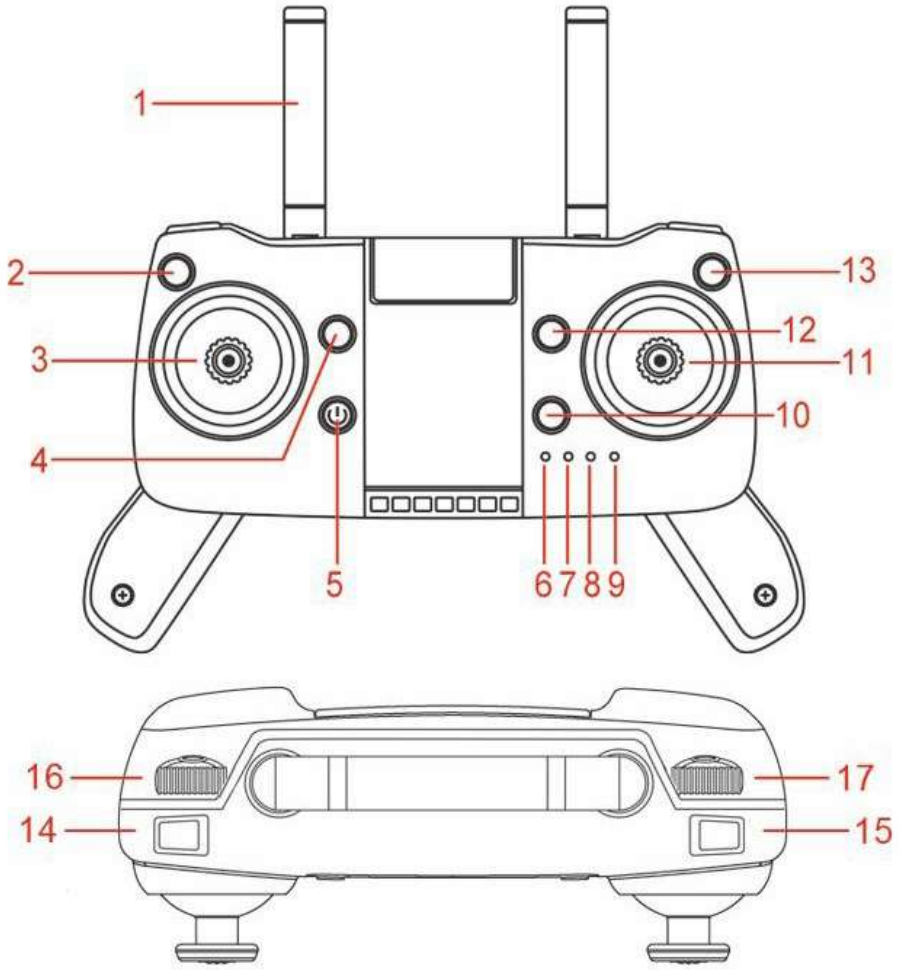

1. Antenă
2. Mod Headless
3. Joystick accelerație
4. Țineți apăsat 3 secunde pentru modul Expert
5. Buton de pornire
6. Indicator alimentare/încărcare
7. GPS
8. Indicator RTH
9. Indicator mod Headless
10. Aterizare/Țineți apăsat 3 secunde pentru aterizare de urgență
11. Joystick direcție
12. Decolare
13. Țineți apăsat 1,5 secunde pentru modul Indoor
14. Țineți apăsat 1,5 secunde pentru RTH
15. Apăsați pentru poze/Țineți apăsat pentru video
16. Comutare viteză
17. Comutare control direct asupra camerei, puteți ridica sau coborî unghiul de filmare

INDICATOARE

1. Icoane și funcțiile indicate

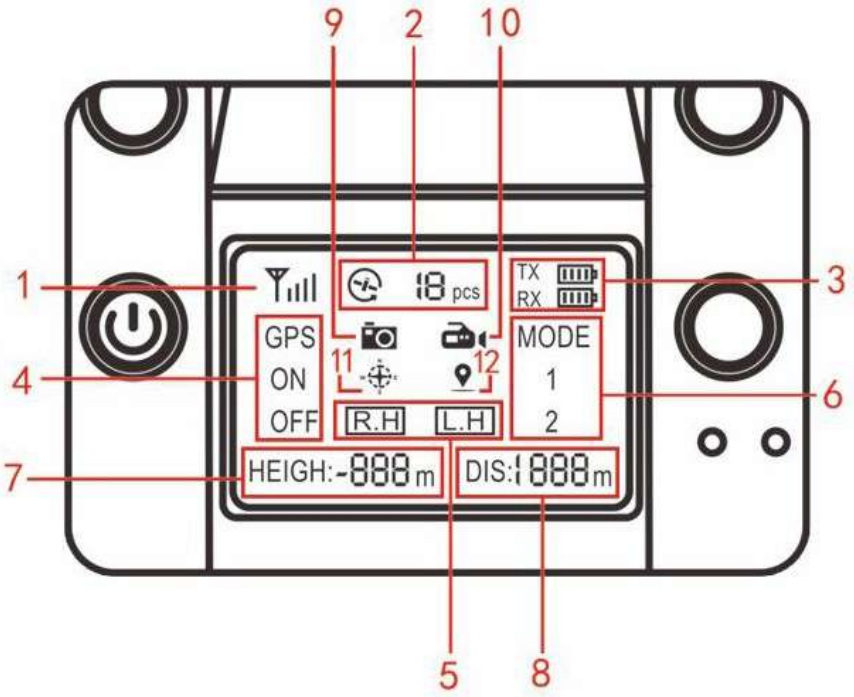

1. Semnal dronă
2. Semnal GPS
3. Stare baterie telecomandă (TX), stare baterie dronă (RX)
4. Comutare mod GPS/Outdoor și Indoor
5. Viteză mică L.H/Viteză mare R.H
6. Comutare mod de operare
7. Altitudine
8. Distanță față de punctul de plecare
9. Poze
10. Video
11. Mod Headless
12. Indicator RTH

PREGĂTIRI ÎNAINTE DE ZBOR

Pregătirea telecomenzii:

Pentru prima utilizare, încărcați bateria pentru a o activa.
Folosiți cablul original pentru a încărca bateria telecomenzii.
Indicatorul de încărcare al telecomenzii rămâne aprins verde pe durata încărcării și se stinge când bateria este încărcată.

---

1. ÎMPERECHEREA TELECOMENZII CU DRONA

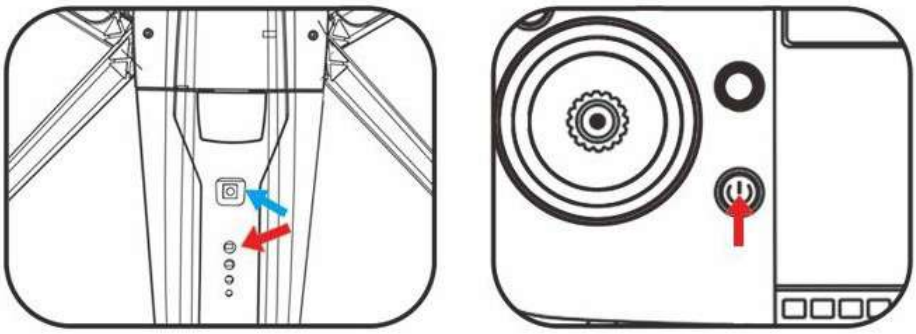

(1) Apăsați ușor pe butonul de pornire al dronei, indicatoarele LED se vor aprinde, după care țineți apăsat 3 secunde pentru a porni drona. Drona va emite apoi semnale sonore în timp de indicatoarele sale se vor aprinde intermitent rapid. Puneți drona pe o suprafață dreaptă și așteptați până când indicatoarele dronei se aprind treptat și alternează între ele.

(2) Porniți telecomanda. Când aceasta emite un semnal sonor, indicatoarele dronei vor rămâne aprinse, indicând că procedura s-a încheiat cu succes.

3. CALIBRAREA GIROSCOPULUI

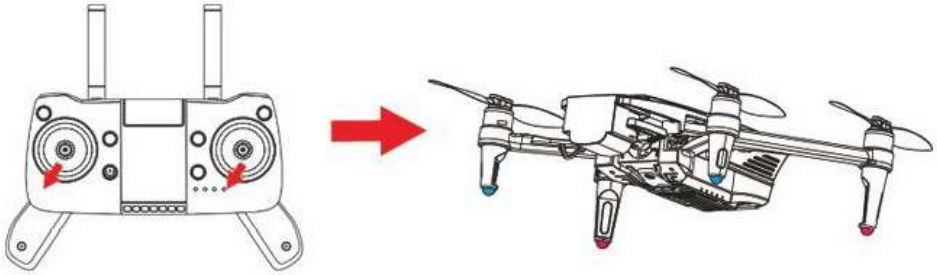

Trageți ambele joystick-uri în jos timp de 3 secunde, indicatoarele dronei se vor aprinde intermitent rapid, ceea ce vă indică faptul că procedura s-a inițiat. Odată ce indicatoarele dronei revin la starea inițială, procedura s-a încheiat.

4. CALIBRAREA GEOMAGNETICĂ

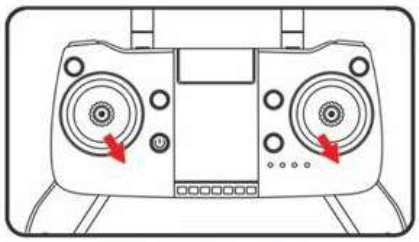

IMAGINEA 1

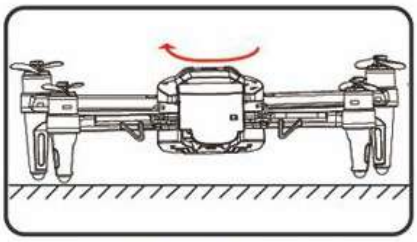

IMAGINEA 2

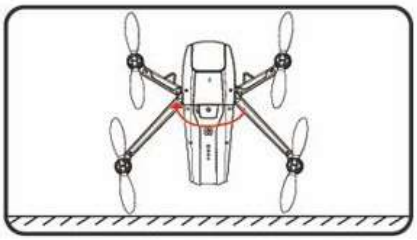

IMAGINEA 3

Pentru primul zbor folosind modul GPS, efectuați calibrarea geomagnetică. După împerechere, trageți ambele joystick-uri în colțul dreapta jos timp de 3 secunde. Indicatoarele frontale și dorsale ale dronei se vor aprinde de 3 ori pe rând făcând o singură pauză după care se vor repeta, ceea ce vă indică faptul că procedura s-a inițiat. Prima dată, țineți drona la 1 m deasupra solului și țineți-o paralelă cu podeaua. După aceea, rotiți drona de 3 ori în sensul acelor de ceasornic până când telecomanda emite un semnal sonor care vă indică faptul că procedura de calibrare geomagnetică orizontală s-a încheiat. După aceea, țineți drona cu fața în sus, perpendiculară cu solul, și rotiți-o de 3 ori în sensul acelor de ceasronic până când telecomanda emite un semnal sonor care vă indică faptul că procedura de calibrare geomagnetică verticală s-a încheiat. Din acest moment, indicatorul pentru GPS va apărea pe ecran și veți putea debloca drona pentru zbor. Nu este nevoie să folosiți poziționarea GPS.

⚠ ATENȚIE: Calibrarea geomagnetică trebuie efectuată atât pe verticală cât și pe orizontală, în caz contrar, drona se poate prăbuși în timpul zborului.

Atenție:
Alegeți un spațiu liberi și deschis ca mediu de zbor care are în jur minim 7 sateliți.

Nu efectuați calibrarea geomagnetică în apropierea campurilor magnetice puternice precum parcări, clădiri cu fundații de beton sau roci de magnetit.

Pe durata calibrării, asigurați-vă că nu aveți asupra voastră obiecte feromagnetice precum chei, și că nu vă aflați în apropierea obiectelor metalice.

5. Semnalul GPS

După împerechere, indicatorul LED de la brațul dorsal se aprinde intermitent treptat. Când indicatoarele LED rămân aprinse sau telecomanda emite un semnal sonor, semnalul GPS este suficient de puternic pentru deblocare și decolare.

Atenție: Când efectuați căutarea GPS, alegeți o zonă deschisă și largă fără clădiri înalte sau cabluri de înaltă tensiune. Căutarea se efectuează în 1-2 minute.

CONECTAREA PRIN APLICAȚIE (NECESITĂ 5G)

Porniți telefonul și scanați codul QR din manual pentru a descărca aplicația. Navigați la rețelele WIFI detectate de telefon și selectați „VS GPS-5G******" pentru a vă conecta. După aceea, ieșiti din meniu și deschideți aplicația.

Atenție: Opriți telecomanda pentru a permite aplicației să se conecteze la dronă. Dacă drona nu mai poate comunica cu telecomanda după ce v-ați conectat prin aplicație, trebuie să reefectuați procedura de împerechere. Pentru instrucțiuni privind operarea dronei prin aplicației, consultați manualul de instrucțiuni pentru aplicație.

6. DEBLOCAREA DRONEI

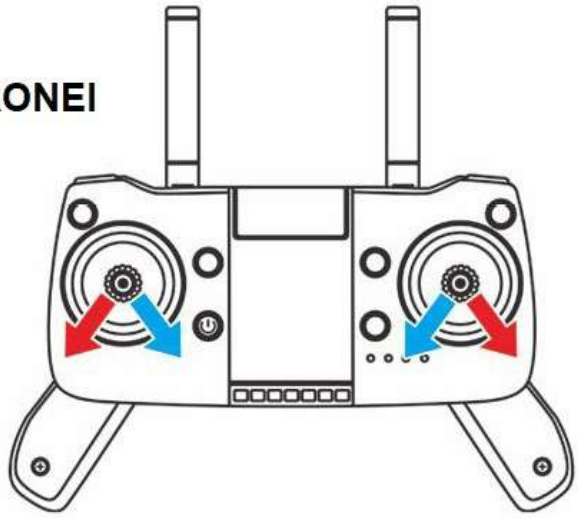

Trageți joystick-ul pentru accelerație în colțul stânga jos și cel pentru direcție în colțul dreapta jos ↙↘ , sau trageți joystick-ul pentru accelerație în colțul dreapta jos și cel pentru direcție în colțul stânga jos ↘↙ , pentru a debloca drona. După aceea, porniți motoarele.

⚠ **Desfaceți complet elicele după deblocare pentru a vă asigura că drona nu va vibra după decolare.**

COMENZI DE ZBOR

JOYSTICK STÂNG

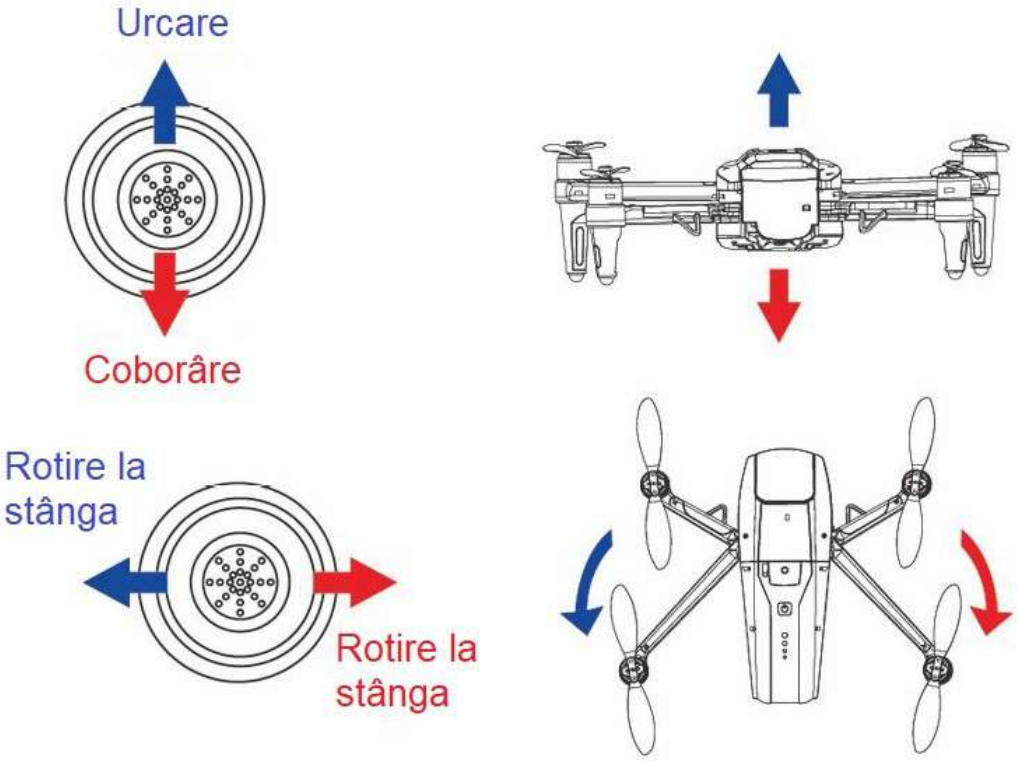

JOYSTICK DREPT

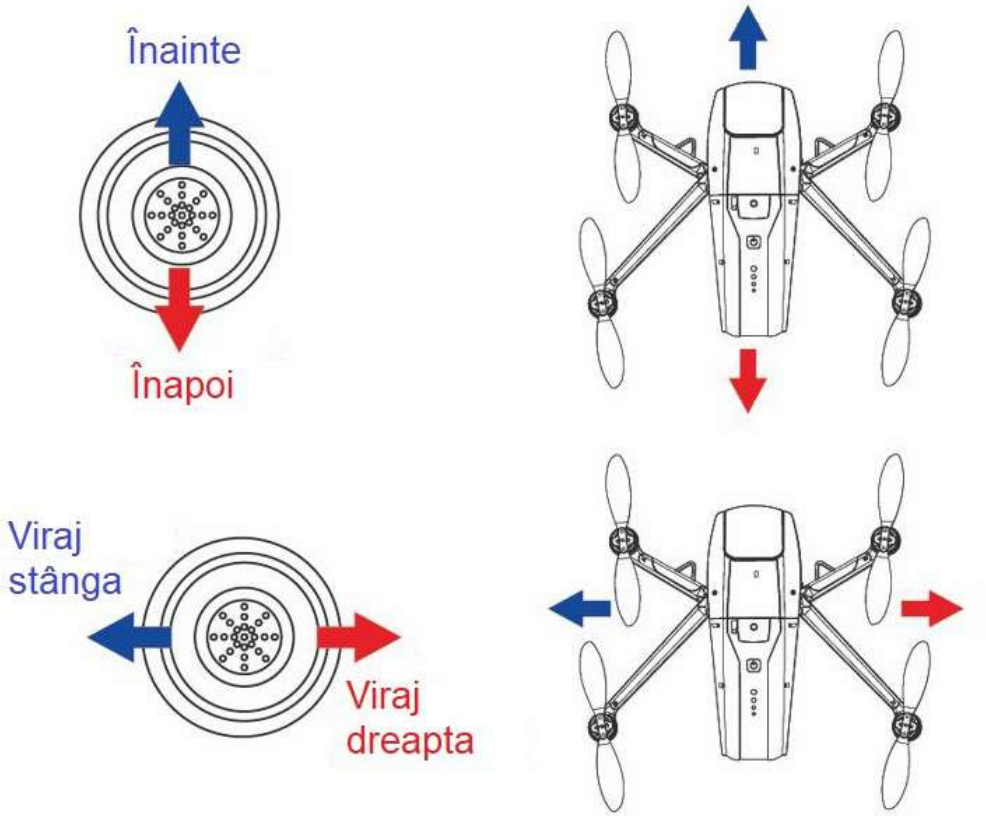

COMUTAREA MODURILOR DE ZBOR

1. Modul de poziționare prin Flux Optic
Modul de poziționare prin Flux Optic este activat implicit când drona și telecomanda sunt împerecheata într-o încopere. După pornire, indicatoarele dronei se vor aprinde intermitent (caută după semnal GPS. Atenție: În modul de poziționare prin Flux Optic, funcțiile care necesită GPS, precum RTH-ul, nu sunt disponibile). Dacă doriți să folosiți modul GPS, alegeți-vă un spațiu deschis cu acoperire satelit. În cadrul încăperilor, țineți apăsat pe butonul „Menținere poziție”, opriți poziționarea prin Flux Optic și comutați Menținerea Poziției pe manual pentru a prelua controlul direct. Este indicat să exersați folosind această funcție.

Atenție: Această poziționare nu este exactă, ceea ce duce la vibrații și devieri, când drona se află în următoarele circumstanțe.

2. Modul GPS
În mediile deschise, drona va căuta automat după semnalul sateliților. Odată ce identifică 8 sateliți în zona, poziționarea prin GPS s-a încheiat, iar telecomanda va emite un semnal sonor pentru a vă atenționa că modul GPS este activat. Când indicatorul dorsal rămâne aprins pe roșu, puteți debloca drona.

DECOLARE/ATERIZARE

- După deblocarea dronei, apăsați pe butonul pentru decolare automată (indicat de săgeata roșie), drona va urca la 1,5m altitudine și va rămâne pe loc. Puteți folosi și joystick-ul pentru accelerație pentru a urca drona la altitudinea dorită.
- Când drona se află în aer, apăsați pe butonul pentru aterizare automată (indicat de săgeata albastră) pentru a ateriza drona în locul unde se află.

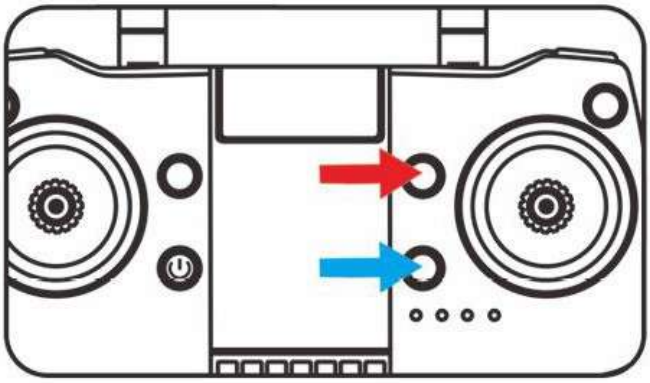

⚠ FOARTE IMPORTANT

Ținând apăsat timp de 3 secunde pe butonul pentru aterizare veți efectua o aterizare de urgență. Folosiți această funcție când drona se află sub 5m altitudine pentru siguranța voastră și a celor din jor.

MODUL HEADLESS

Apăsați pe buton și telecomanda va emite un semnal sonor. După aceea, deblocați drona având-o cu spatele la voi. În aer, drona va zbura în funcție de poziția telecomanda, fața dronei rămânând mereu în aceași direcție în care s-a aflat atunci când a fost deblocată.

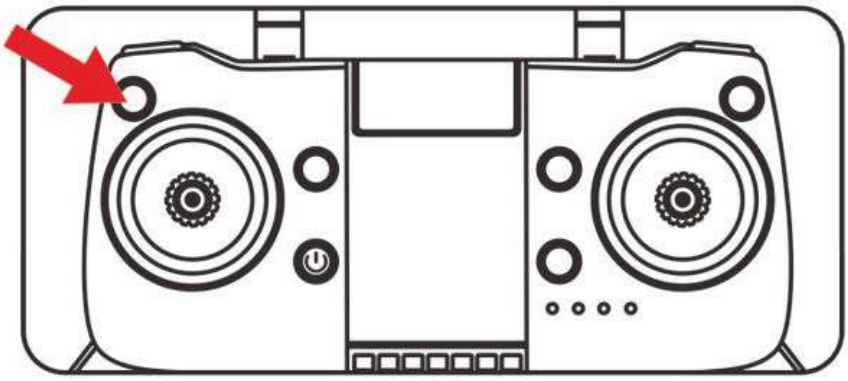

RTH (Nu este disponibil în modul Flux Optic)

Pentru RTH, drona își înregistrează punctul de plecare pentru funcție. Dacă în timpul zborului telecomanda pierde controlul asupra dronei sau drona pierde semnalul, apăsați pe butonul RTH pentru a întoarce automat drona la punctul de plecare.

Există trei tipuri de RTH:

1. RTH Normal
2. RTH Control
3. RTH Baterie

NOTE PRIVIND RTH:

- Drona nu poate evita obstacolele când funcția RTH este activată.
- Drona nu va reveni la punctul de plecare dacă semnalul GPS este slab sau bruiat.

Punctul de plecare:

La decolare sau în mijlocul zborului, când drona detectează cel puțin 7 sateliți în jurul ei, aceasta își va salva locația ca punct de plecare.

RTH

Când simțiți nevoia, apăsați pe butonul RTH și drona va reveni automat la punctul de plecare înregistrat și va ateriza (puteți prelua din nou comanda folosind Joystick-ul pentru direcție).

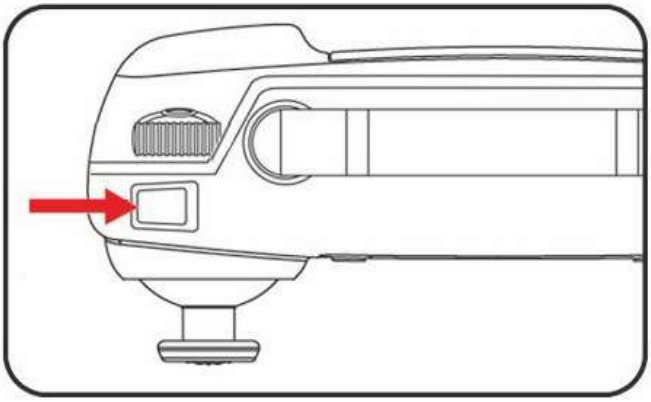

RTH CONTROL

Când semnalul GPS este puternic (mai mult de 7 sateliți în zonă), busola funcționează corect și drona și-a înregistrat cu succes un punct de plecare, dacă telecomanda pierde legătura cu drona pentru mai mult de 6 secunde, drona va activa această funcție și va reveni în zona unde a avut semnal.

RTH BATERIE

Când indicatorul frontal al dronei se aprinde intermitent rapid și telecomanda emite semnale sonore, sunteți avertizați că bateria dronei este descărcată. Drona va activa această funcție automat și va rămâne la maximum 20m distanță față de punctul de plecare. (Limita de altitudine și distanța va rămâne la 20m datorită stării bateriei).

ATENȚIE: RTH BATERIE NU POATE FI OPRIT ATÂT TIMP CÂT BATERIA ESTE DESCĂRCATĂ.

POZE/VIDEO

Apăsați pe butonul Poze/Video pentru a face poze, pe ecran vă va apărea icoana „ ”, iar indicatorul LED al dronei va clipi odată. Țineți apăsat pe buton timp de 2 secunde pentru a face filmări video, pe ecran vă va apărea icoana „ ”. Țineți apăsat din nou pentru a opri filmarea.

Apăsați pentru poze/Țineți apăsat pentru filmări.

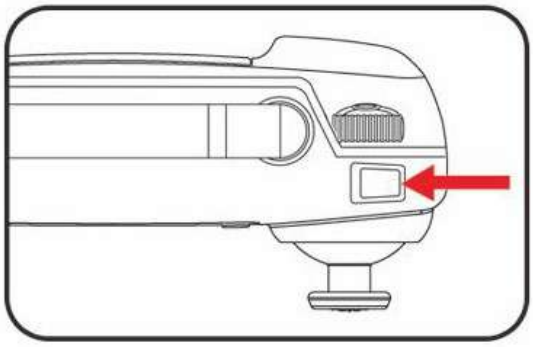

PUTEREA SEMNALULUI

Incoana „ ” indică puterea semnalului primit. Cu cât semnalul este mai puternic, cu atât icoana prezintă mai multe linii și invers.

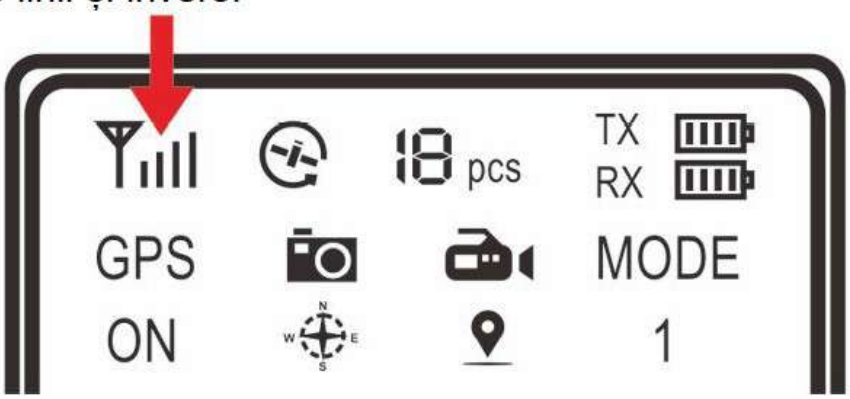

Zbor

VERIFICĂRI ÎNAINTE DE ZBOR

1. Verificați dacă bateriile dronei și ale telecomenzii sunt încărcate.
2. Verificați dacă elicele sunt montate corect și dacă brațele și elicele sunt desfăcute complet.
3. Verificați dacă motorul funcționează corect după pornire.

INSTRUCȚIUNI DE BAZĂ

Ghid pas cu pas.

1. Împerecheați drona cu telecomanda.
2. Calibrați busola (efectuați doar când schimbați locația).
3. Verificați starea giroscopului înainte de deblocare.
4. Ridicați joystick-ul stâng pentru a decola. Folosiți joystick-urile pentru a controla drona.
5. Opriți drona, scoateți bateria și apoi opriți telecomanda.

ACCESORII

Dronă
(baterie inclusă)
x1

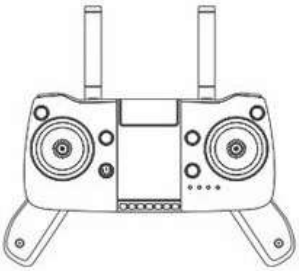

Telecomandă x1

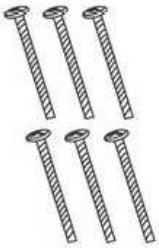

Șuruburi x6

Cablu de încărcare
pentru dronă USB x1

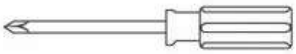

Șurubelniță
Philips x1

Cablu de încărcare
pentru telecomandă
MICRO USB x1

Manual de
instrucțiuni x1

COMPONENTE

Dronă x1
Telecomandă x1
Baterie x1

Cablu de încărcare Tip-C (pentru dronă) x1
Cablu de încărcare Micro USB (pentru telecomandă) x1
Cablu de încărcare x1

Elice A/B (de rezervă) x2
Șurubelniță x1
Manual de instrucțiuni x2

Specificații

Lățime brațe: 240 mm
Baterie: 7.6V 3000mAh
Autonomie de zbor: 26 minute

Greutate: 350g
Timp de încărcare: 6 ore

⚠ Atenție: Verificați pachetul și asigurați-vă că acesta conține numărul corect de componente și accesorii (verificați listele de mai sus). Dacă sesizați că lipsesc componente, luați legătura cu distribuitorul local pentru completare sau înlocuire și prezentați chitanța ca dovadă a achiziției.

STAREA INDICATORULUI:

1. Când drona este pornită și își efectuează calibrările auitomate, indicatoarele frontale și dorsale de la brațe se vor aprinde intermitent.
2. Când drona este pornită pentru prima dată fără efectuarea calibrării geomagnetice și fără o viteză setată, indicatoarele frontale și dorsale de la brațe se vor aprinde de 3 ori pe rând făcând o singură pauză după care se repetă. Pentru a efectua calibrarea geomagnetică, consultați pagina 14.
3. Când funcția RTH Baterie este activată, indicatoarele dronei se vor aprinde intermitent rapid, iar telecomanda va emite semnale sonore (drona va reveni la 20m distanță față de punctul de plecare).
4. Indicatorul albastru se aprinde intermitent încet atunci când efectuează căutarea semnalului GPS și va rămâne aprins după identificarea semnalului.

DEPANARE

Număr	Problemă	Soluție
1	Indicatoarele pâlpâie și drona nu își poate menține altitudinea în încăperi.	Suprafața desub dronă este prea lucioasă sau lumina este slabă, prin urmare nu se poate poziționa optic. Asigurați-vă că cele două situații nu se aplică în cazul vostru.
2	Indicatoarele pâlpâie și drona nu își poate menține altitudinea în încăperi, iar telecomanda trece încontinuu între Modul 1 și Modul 2.	GPS-ul este foarte interferat. Mergeți într-un spațiu deschis fără surse de interferență și reefectuați calibrarea geomagnetică.
3	Drona vibrează puternic.	Elicele sunt deformate sau deteriorate. Înlocuiți-le.
4	Motoarele dronei se învârt dar drona nu poate decola, iar indicatoarele ei se aprind încet și alternează.	Reîmperecheați telecomanda cu drona sau reefectuați calibrarea geomagnetică.

MADE IN CHINA